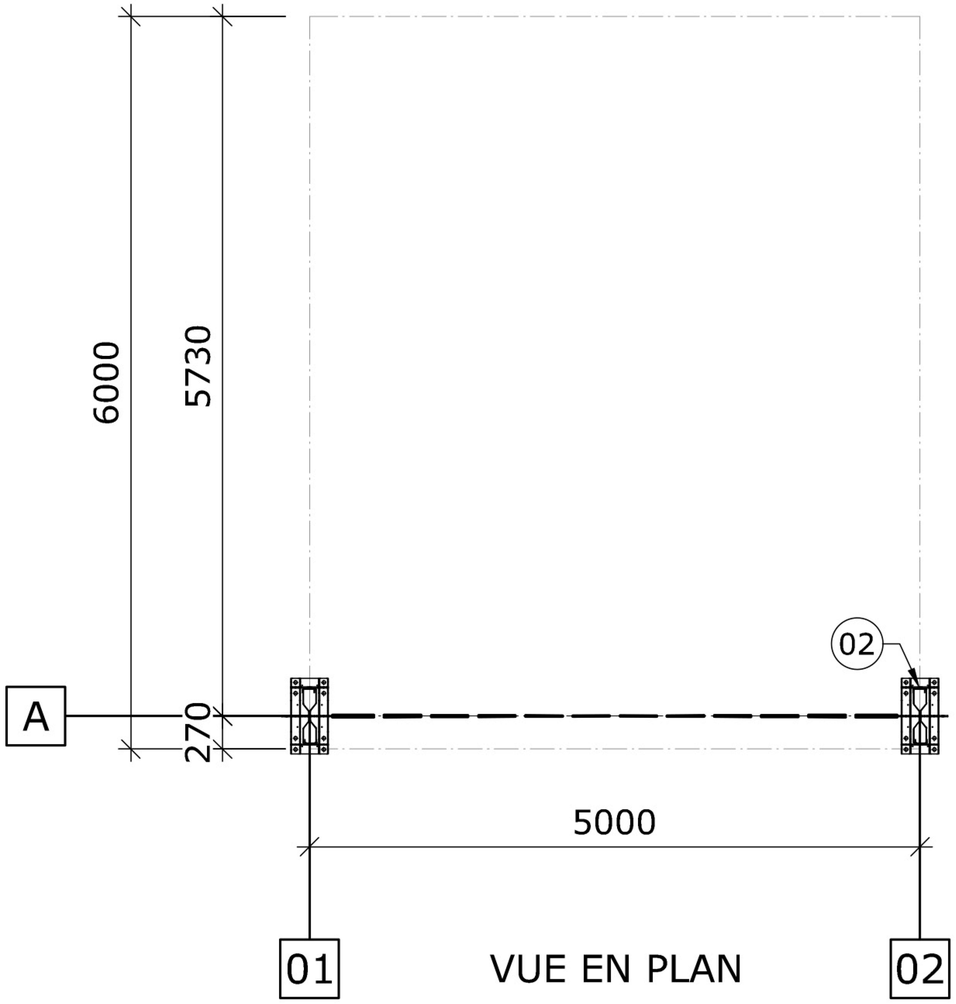

VUE EN PLAN

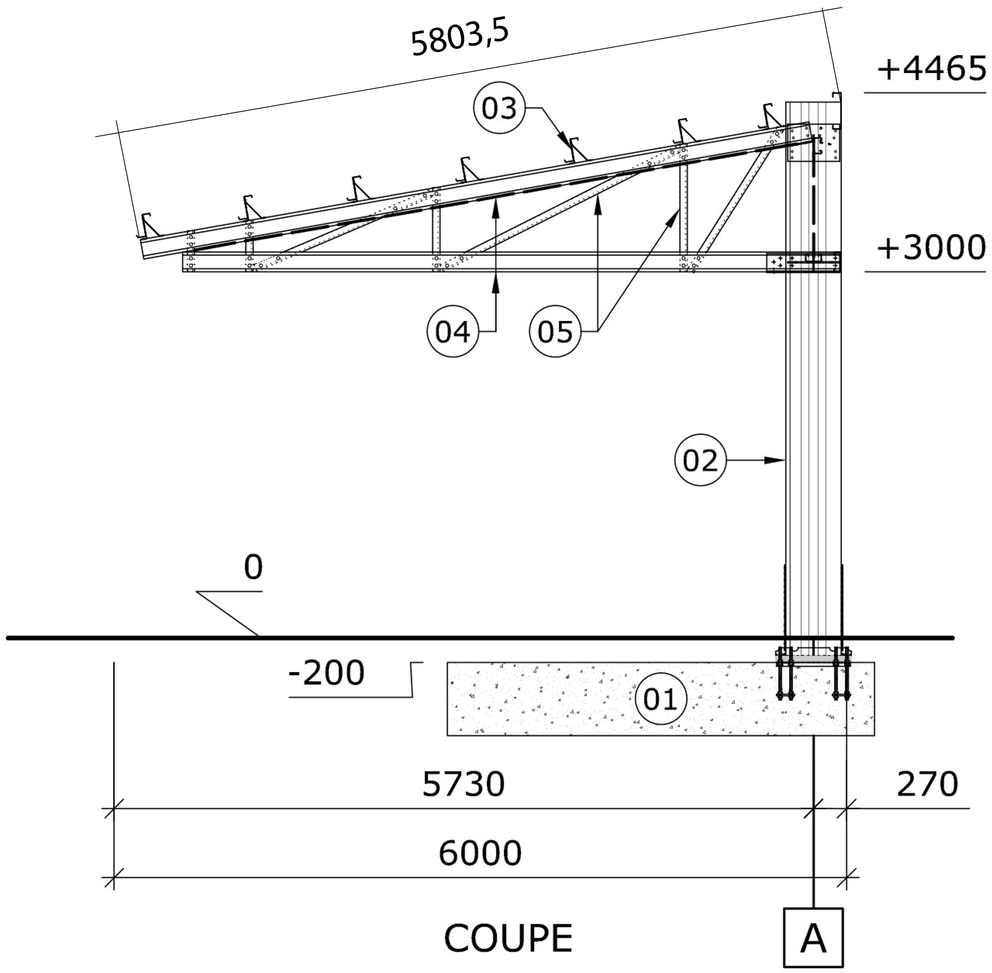

COUPE

LÉGENDE:

1. Plot de béton, WxLxH = ± 1300x3500x600mm
2. 2x profil Sigma 450
3. Profil Z 180
4. Profil C 160
5. Profil C 130
6. Contreventement

Signature du client:

Dessin lu et approuvé.

Nom du client:

Date:

THALEOS Energy efficiency

AXDIS
157 boulevard Victor Hugo
92110 Clichy
laurenth@axdis.fr
Tél : 0767241970

client: SDR

THAOMBT26

ax2400202

solar car parks

largeur:	6 m
hauteur:	3 m
longueur:	5 m

date:	01/03/2024	échelle:	1/75	10° T2	1.